# BARIERKA SCHODOW ZEWNĘTRZNYCH DO WARSZTATU
# STAL NIERDZEWNA AISI 304

## PRZEKROJ A-A

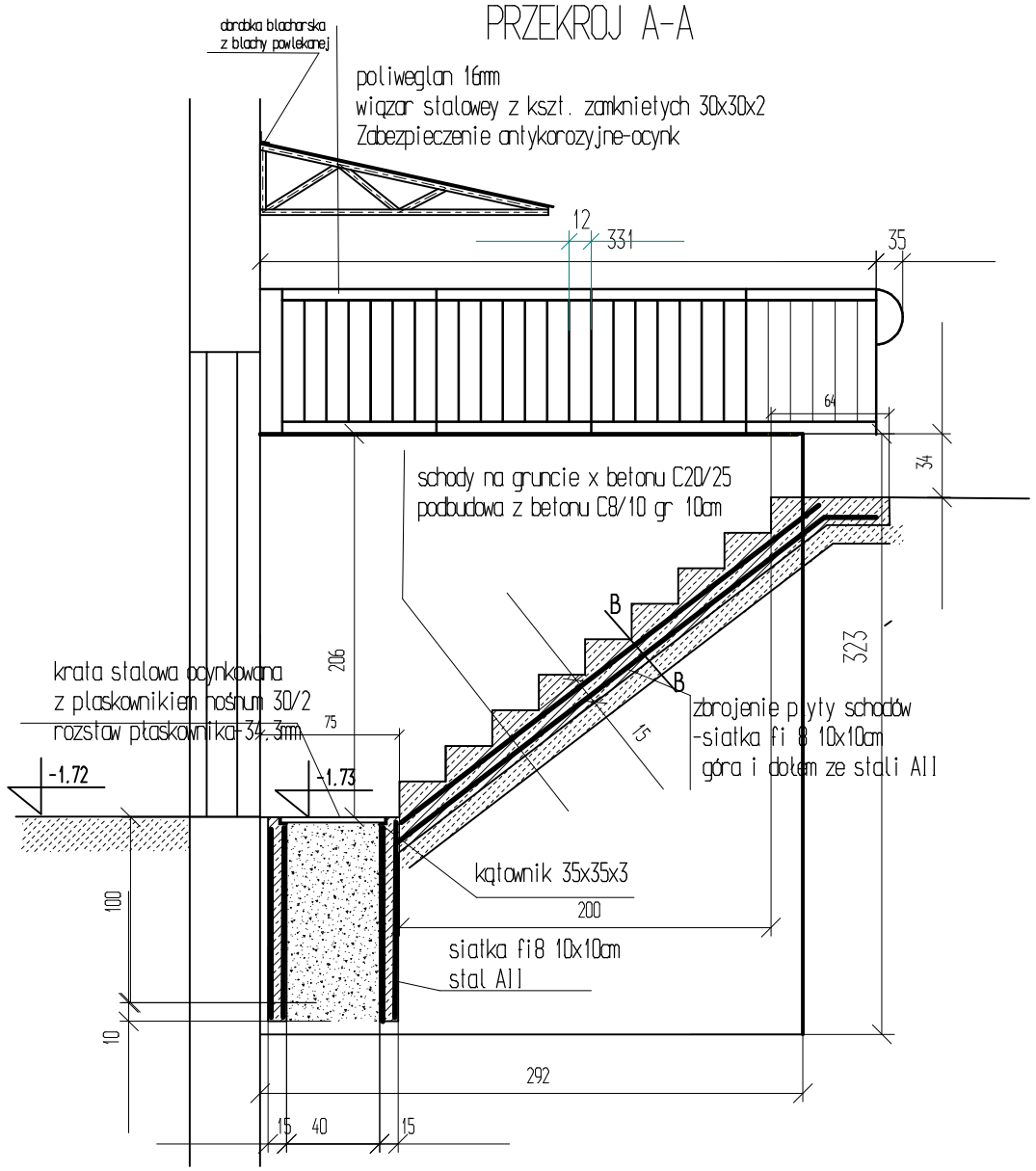


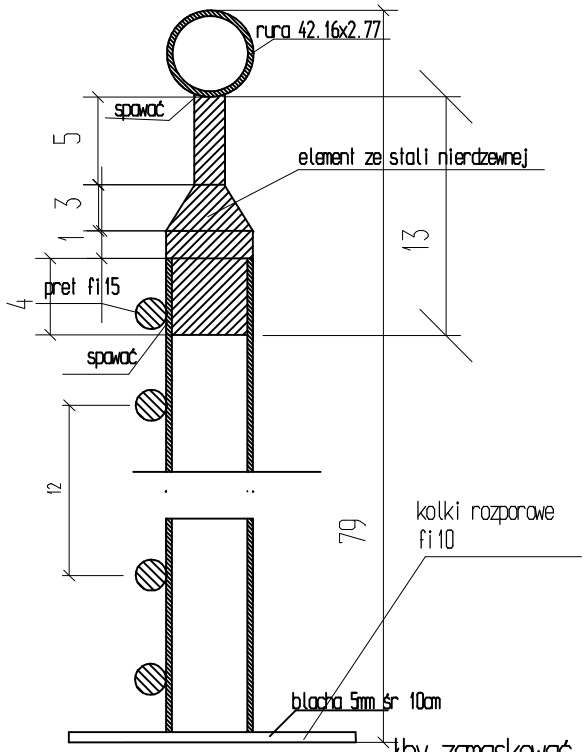


łby zamaskować
nakładkami ze stali nierdzewnej

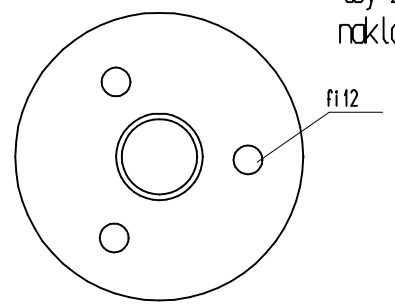


mocowanie poręczy
do muru

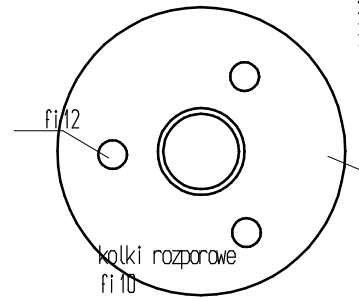


łby zamaskować
nakładkami ze stali nierdzewnej
blacha gr 5mm śr 10cm

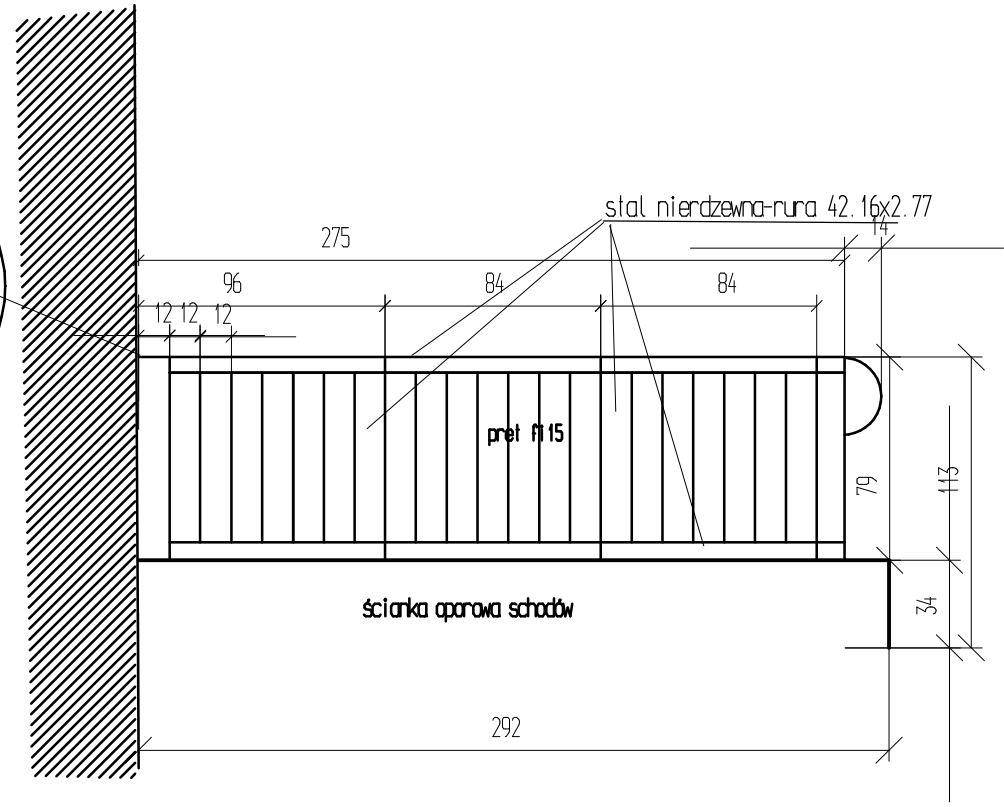


| | | | |
|---|---|---|---|
| Rys Nr6b | Rzut piwnic po przebudowie-barierka schodow zejściowych do warsztatu | | Skala 1:10 |
| Tytuł projektu | Projekt przebudowy internatu części B i bloku żywieniowego oraz oraz termomodernizacja budynku internatu Zespołu Szkół Technicznych w Płocku | | |
| inwestor | Gmina Płock<br>Płock ul.Stary Rynek 1 | | |
| adres robót | ul.Norbertańska 11<br>09-400 Płock<br>Dz. nr 926/3,926/2,926/1<br>obreb 9 | | |
| Obiekt budowlany | Internat Zespołu Szkół Technicznych w Płocku<br>ul. Norbertańska 11,09-400 Płock | | |
| branża | budowlano-architektura | | |
| Jednostka projektowa | Rzeczoznawca Budowlany<br>mgr inż.Wojciech Błaszczak<br>09-410 Płock<br>ul. Batalionu Parasol 76 | 34/90,355/98/R | |